Goman S.r.l. - Via Maestri del lavoro, 8
46043 Castiglione delle Stiviere (MN) Italy
Tel. +39 0376 671780 - Fax +39 0376 671286
www.goman.it - e-mail: info@goman.it

TÜVRheinland CERTIFIED
Management System
ISO 9001:2015
www.tuv.com
ID 9105028500

SUPPORTO VASO SOSPESO STANDARD CON SOSTEGNO CASSETTA

standard wall-mounted wc frame with cistern support

	Kg	
STF05/01	11,2	(peso cassetta escluso) (cistern weight excluded)

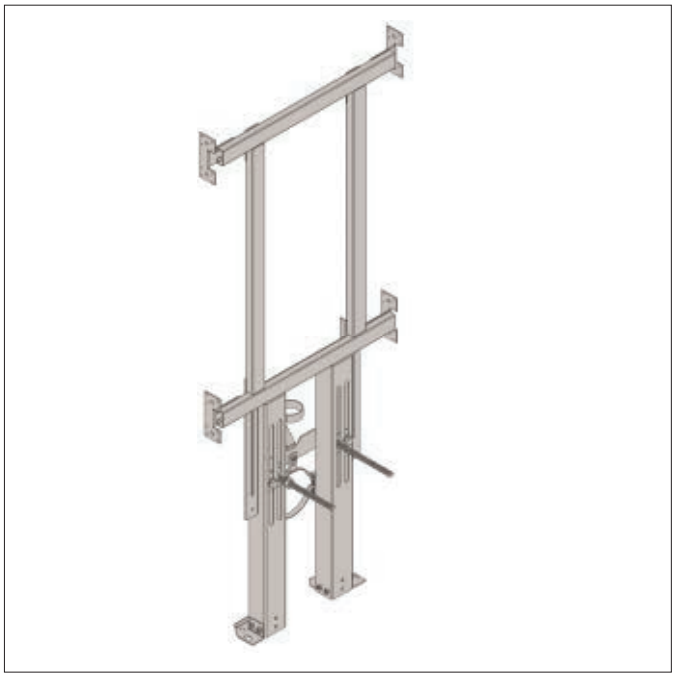

DESCRIZIONE
Componente preassemblato in acciaio zincato dotato di:
- Traversa superiore scorrevole per disassamento del sanitario
- Telaio regolabile per sostegno cassetta
- Profili verticali con doppia asola e basi di fissaggio a pavimento
- Barre M12 zincate ad interasse cm. 18 o 23, regolabili in altezza con escursione di cm. 25
- Collare regolabile per curva di cacciata Ø40 - Ø56
- Collare regolabile per curva di scarico Ø90 - Ø110

INSTALLAZIONE
Il supporto consente tutte le regolazioni per un corretto posizionamento del sanitario .
Da installare su montanti scatolati da mm. 50-75-100, utilizzando viti specifiche per metallo.
Le flange laterali consentono una correzione dell'interasse montanti fino a +/- cm. 2
Predisposto per interasse montanti mm. 600.
Interasse barre cm 18/23, regolazioni in altezza con escursione di cm 26.

MATERIALI UTILIZZATI
Acciaio zincato DX51D + Z 275 secondo EN10346:2009
Bulloneria zincata secondo UNI EN ISO 898-1:2012 (bulloni e barre filettate) e 898-2:2012 (dadi esagonali)

GARANZIE
Il supporto correttamente installato, permette al sanitario di sostenere un carico statico di Kg. 400 secondo UNI EN 997:2012.

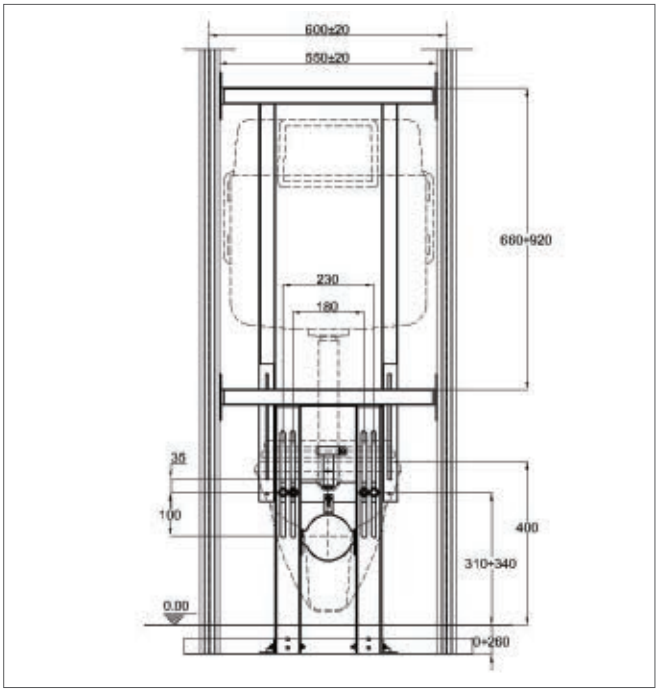

GUARANTEE

DESCRIPTION
Pre-assembled component in galvanized steel equipped with:
- Sliding upper crosspiece for sanitary misalignment
- Adjustable frame for cassette support
- Vertical profiles with double slot and floor fixing bases
- Galvanized M12 bars spaced cm. 18 or 23, adjustable in height with a range of cm. 25
- Adjustable collar for discharge curve Ø40 - Ø56
- Adjustable collar for exhaust bend Ø90 - Ø110

INSTALLATION
The support allows all adjustments for correct positioning of the sanitary ware.
To be installed on mm boxed uprights. 50-75-100, using specific screws for metal.
The side flanges allow a correction of the distance between the uprights up to +/- cm. 2
Prepared for upright distance mm. 600.
Bar center distance 18/23 cm, height adjustments with range of 26 cm.

USED MATERIALS
Galvanized steel DX51D + Z 275 according to EN10346:2009
Galvanized bolts according to UNI EN ISO 898-1:2012 (bolts and threaded bars) and 898-2:2012 (hexagonal nuts)

GUARANTEES
The correctly installed support allows the sanitary ware to support a static load of 400 kg according to UNI EN 997:2012.